شرکت ترانسفورماتور توزیع زنگان

(آگهی مناقصه شماره ۱۴۰۱/۳۷۲۶)

شرکت ترانسفورماتور توزیع زنگان

در نظر دارد از طریق مناقصه نسبت به تامین چرخ ترانس چدنی کامل با متعلقات اقدام نماید. لذا از شرکت ها و تامین کنندگان واجد شرایط و دارای سوابق مرتبط درخواست میگردد در صورت تمایل به همکاری با شماره تلفن ۳۳۷۹۱۵۴۱-۰۲۴ تماس حاصل نموده و حداکثر تا ساعت ۱۰ صبح روز سه شنبه مورخ ۱۴۰۱/۰۹/۰۱ نسبت به تحویل حضوری اسناد مناقصه و یا از طریق پست این شرکت به آدرس زیر اقدام نمایند. لازم بذکر است جهت دسترسی به مدارک و شرایط شرکت در مناقصه میتوانید به سایت این شرکت به آدرس ذیل مراجعه فرمایید:

WWW.TTZCO.COM

xxxxxxxxxxxxxxxxxxxxxxxxxxxxxxxxxxxxxxxx

(هزینه چاپ آگهی به عهده برنده مناقصه می باشد)

آدرس : زنجان، کیلومتر ۴ جاده تهران، جنب شرکت ایران ترانسفو

شرکت ترانسفورماتور توزیع زنگان (واحد خرید)

خواهشمند است در صورت موافقت دستور فرمایید آگهی فوق یک نوبت در روزنامه اطلاعات منتشر گردد .

تنظیم : کارشناس خرید	تائید : مدیر خرید	تصویب : مدیرعامل

موضوع : **مناقصه تامین چرخ ترانس کامل با متعلقات**

شرکت ترانسفورماتور توزیع زنگان در نظر دارد اقلام درخواستی را به شرح جدول پیوست مطابق زمانبندی های اعلام شده از طریق مناقصه به پیشنهاد دهنده با بهترین شرایط واگذار نماید،شرایط شرکت در مناقصه به شرح زیر می باشد :

۱. ارائه پاکت مخصوص ارسال مدارک با محتویات مربوطه.
۲. به پیشنهادات مبهم،بدون امضاء،دریافت شده پس از موعد مقرر، فاقد سپرده وشروطی که موجب تنزل کیفیت فنی و یا افزایش بار مالی باشد ترتیب اثر داده نخواهد شد .
۳. پیشنهادات رسیده در کمیسیون معاملات مفتوح و از بین پیشنهادات ، پیشنهادی که از نظر فنی مورد قبول و دارای قیمت پیشنهادی پائین باشد برنده اعلام خواهد شد .
۴. هر گونه مالیات ، عوارض و کسورات قانونی به عهده برنده مناقصه می باشد ، که در صورت لزوم در موقع پرداخت از بهای کالا یا صورت کارکرد کسر گردیده و به نام برنده مناقصه به سازمان مربوطه پرداخت خواهد شد .
۵. در صورتیکه برنده مناقصه حاضر به انجام معامله نگردد سپرده وی ضبط و با نفر دوم معامله صورت می پذیرد و در صورتی که برنده دوم نیز از معامله امتناع ورزد سپرده وی نیز ضبط خواهد شد .
۶. سپرده مناقصه یا ضمانت نامه نفرات اول تا سوم تا مرحله عقد قرارداد نزد ترانسفورماتور توزیع زنگان باقی خواهد ماند و برای نفرات غیر برنده پس از بازگشائی پاکتها آزاد خواهد شد .
۷. هیچ پیشنهاد دهنده ای حق تماس با خریدار از زمان بازگشائی پاکتها تا مرحله انعقاد قرارداد یا قطعی شدن سفارش را ندارد .
۸. هر گونه اعمال نفوذ در بررسی فنی و بازرگانی توسط پیشنهاد دهنده از هنگام بازگشائی پاکتها تا انعقاد قرارداد برای خریدار منجر به رد پیشنهاد خواهد شد .
۹. پیشنهادات قیمت بایستی خوانا و بدون قید و شرط در داخل پاکت در بسته به دبیرخانه این شرکت تا ساعت ۱۰ صبح روز سه شنبه مورخ ۱۴۰۱/۰۹/۰۱ تحویل گردد.
۱۰. بهای هر محموله دریافتی دو ماه پس از تائید آن به فروشنده پرداخت خواهد شد .
۱۱. محل تحویل کالا درب کارخانجات زنجان (ترانسفورماتور توزیع زنگان)بوده و کلیه هزینه های مربوطه اعم از حمل و نقل ، بارگیری خرج بنگاه ، باسکول ، بیمه و ... به عهده فروشنده می باشد که بایستی در قیمت پیشنهادی لحاظ گردد.
۱۲. در صورت تشخیص شرکت ترانسفورماتور توزیع زنگان ، بازرسی در محل محموله ، قبل از حمل انجام خواهد شد.
۱۳. این شرکت از دریافت مقدار مازاد بر نیاز معذور بوده و مقدار مازاد به هزینه تامین کننده عودت خواهد شد .
۱۴. این شرکت حق واگذاری کل آیتم های مناقصه و یا واگذاری به صورت تفکیک شده را برای خود محفوظ می دارد.
۱۵. شرکت ترانسفورماتور توزیع زنگان در افزایش یا کاهش میزان درخواست مختار است .(تا سقف ۲۵٪)
۱۶. شرکت ترانسفورماتور توزیع زنگان در رد یا قبول کلیه و یا هر یک از پیشنهادات مختار است .
۱۷. بازگشایی پاکات بصورت غیرحضوری انجام خواهد شد.
۱۸. سایر اطلاعات و جزئیات در اسناد مناقصه مندرج می باشد.
۱۹. هزینه چاپ آگهی به عهده برنده مناقصه می باشد.

.....

موارد فوق روئیت گردید و مورد قبول اینجانب ..... مدیر مسئول یا نماینده تام الاختیار شرکت / فروشگاه ..... می باشد .

نام و نام خانوادگی، امضاء و مهر شرکت

مدارک لازم جهت شرکت در مناقصه شماره ۱۴۰۱/۳۷۲۶:

۱. فیش واریزی یا ضمانت نامه به مبلغ ۵۰،۰۰۰،۰۰۰ ریال به حساب شماره **۲۵۷۳۳۷۴** بانک رفاه کارگران شعبه ایران ترانسفو زنجان بنام شرکت ترانسفورماتور توزیع زنگان .
(لطفا" اطلاعات کامل از قبیل نام اشخاص حقیقی / حقوقی ، کدملی/ شناسه ملی ، کد اقتصادی اشخاص حقوقی ، آدرس و تلفن پشت فیش واریزی یا ضمانت نامه بانکی قید گردد.)

۲. ارائه سوابق کاری مرتبط و رضایت نامه از کارفرمایان سابق.

۳. روزنامه رسمی و آخرین آگهی تصمیمات و تغییرات .

۴. پاکت (الف) حاوی مدارک مذکور در بندهای ۱ تا ۳ ، مشخصات فنی و برگ تائید شده شرایط شرکت در مناقصه .

۵. پاکت (ب) حاوی قیمت پیشنهادی.

۶. ارائه قیمت می بایستی در برگ استعلام بهاء شرکت ترانسفورماتور توزیع زنگان که حاوی نوع و مقدار کالا و زمانبندی می باشد ، انجام پذیرد.

۷. پاکت الف و ب باید بصورت دربسته و لاک و مهر شده در پاکت مخصوص ارسال مدارک قرار گرفته و توسط پست پیشتاز و یا بصورت دستی از طریق آدرس زیر به نحوی ارسال شوند که حداکثر تا ساعت ۱۰ صبح روز سه شنبه مورخ ۱۴۰۱/۰۹/۰۱ دریافت گردد.

آدرس : زنجان – کیلومتر ۴ جاده زنجان – تهران ، جنب شرکت ایران ترانسفو
واحد خرید ترانسفورماتور توزیع زنگان
کد پستی:۴۵۱۶۱۱۸۷۴۰

اقدام کننده : **حمزه لو** **تلفن** : 33791541 - 024

ترانسفورماتور
توزیع زنگان

IDS-MEO11-01

Edition 1.0 **2020-09**

چرخ ترانسفورماتور

Technical Terms of Delivery

IDS

IRAN TRANSFO DISTRIBUTION TRANSFORMERS STANDARD
Transformer Research Instituteof Iran

Compiled	Edited	Approved
F.joulaei	M.Faridi	S.Bigdelee
M.Jozedaemi		

Number of Pages: 09

پیشگفتار

استاندارد ترانسفورماتورهای توزیع ایران ترانسفو (IDS) برگرفته از استانداردهای معتبر بین‌المللی و بر اساس نیازهای فنی شرکت ترانسفورماتور توزیع زنگان تدوین گردیده است. موسسه تحقیقات ترانسفورماتور ایران مسئول صدور نهایی مدارک مصوب به صورت استانداردهای توزیع ایران ترانسفو (IDS) است. لازم به ذکر است استفاده از استانداردهای صادر شده برای تمامی واحدهای شرکت ترانسفورماتور توزیع زنگان الزامی است و تمامی کاربران موظف هستند که ویرایش نهایی استانداردها را مورد استفاده قرار دهند. خاطر نشان می‌شود ویرایش نهایی استانداردها بر روی پایگاه اطلاع رسانی موسسه تحقیقات ترانسفورماتور ایران به آدرس ذیل موجود می‌باشد.

http://filer.irantransfo.com

درباره این استاندارد:

این استاندارد در کارگروه تخصصی مواد و تجهیزات مکانیکی شرکت ترانسفورماتور توزیع زنگان مورد تصویب قرار گرفته است.

اعضای کارگروه مذکور عبارتند از:

- ✓ خلیل نصیری
- ✓ فرزاد جولائی
- ✓ غلامرضا سعیدمحمدی
- ✓ ماهرخ جزدائمی
- ✓ سولماز قاسملوی
- ✓ محسن فریدی
- ✓ عبدالوهاب نظری
- ✓ بهروز احمدزاده

فهرست

۱ دامنه کاربرد ۴

۲ کد شناسایی ۴

۳ مشخصات ابعادی ۴

۴ رنگ ۷

۵ الزامات فنی ۸

۶ بسته بندی ۸

۶-۱ چرخهای تا ظرفیت ۶ تن ۸

۶-۲ چرخهای با ظرفیت ۹ تن و ۲۵ تن ۸

۷ برچسب زنی ۹

۸ مراجع ۹

۱ دامنه کاربرد

استاندارد حاضر برای چرخ ترانسفورماتورهای توزیع و فوق توزیع روغنی و خشک تدوین شده است. این چرخ‌ها بر اساس ظرفیت تحمل بار، در رنج‌های ۲ تن الی ۲۵ تن استفاده می‌شوند.

۲ کد شناسایی

کد شناسایی اختصاص داده شده به چرخ‌ها بصورت زیر می‌باشد:

Wheel - IDS-MEO11-01 - LC ton - Flat or Flanged

Maximum Load Capacity

مشخصات چرخ‌ها بر اساس ظرفیت تحمل بار به همراه لیست نقشه‌های مرجع مربوطه در جدول شماره ۱ آمده است.

جدول ۱: کد شناسایی و نقشه‌های مرجع چرخ‌ها بر اساس ظرفیت تحمل بار

Max. Load Capacity per wheel-[ton]	Designation	Drawing No.	Weigt [kg]
2	Wheel-IDS-MEO11-01-2 ton-Flat	G.D-026	20
3.2	Wheel-IDS-MEO11-01-3.2 ton-Flat (one screw)	ND 0A 06 019	24
	Wheel-IDS-MEO11-01-3.2 ton-Flat (two screws)	ND 0A 06 073	24
6	Wheel-IDS-MEO11-01-6 ton-Flat	ND 0A 06 020	36
9	Wheel-IDS-MEO11-01-9 ton-Flat	G.Z.1002/2	61
	Wheel-IDS-MEO11-01-9 ton-Flanged	G.Z.1002	61
25	Wheels -IDS-MEO11-01-25 ton-Flat	G.Z.1486	74.5
	Wheels -IDS-MEO11-01-25 ton-Flanged	G.Z.1159	82

۳ مشخصات ابعادی

مشخصات کامل چرخ‌ها شامل ابعاد، متعلقات و جنس مواد بصورت مجزا در نقشه‌های مرجع مربوطه مطابق لیست جدول شماره ۱ ارایه شده است. شکل شماتیک کلی این چرخ‌ها نیز در شکل‌های ۱ الی ۸ نشان داده شده است.

لازم به ذکر است که تلرانس‌های ابعادی در صورت عدم ذکر در نقشه‌های مرجع، بر اساس استاندارد ISO 2768-1-m (BS EN 22768-1-m) در نظر گرفته می‌شود.

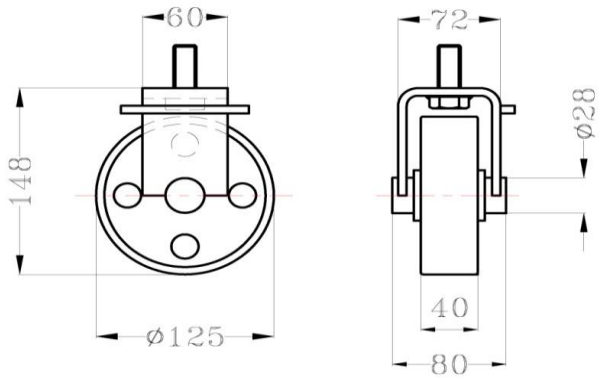

شکل ۱: شماتیک چرخ Wheel 2 ton-Flat

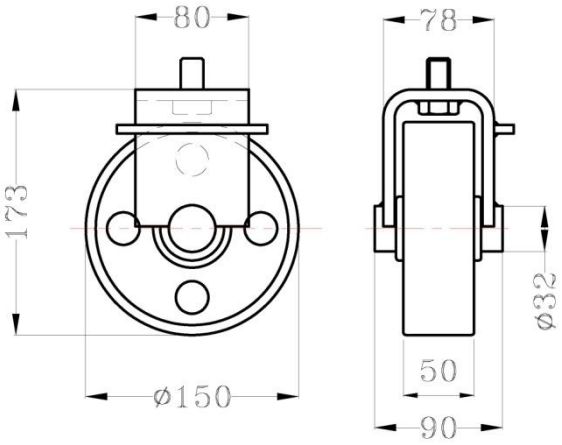

شکل ۲: شماتیک چرخ Wheel 3.2 ton-Flat (with one screw)

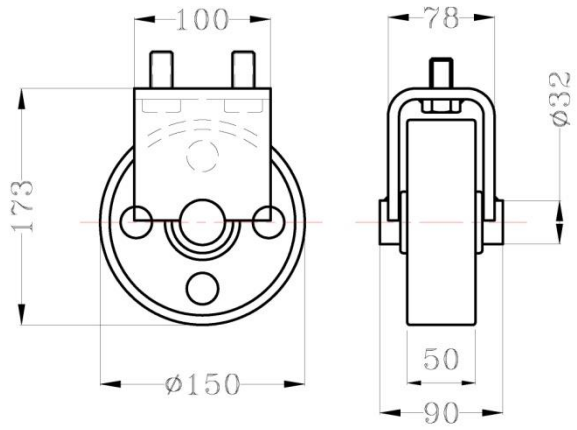

شکل ۳: شماتیک چرخ Wheel 3.2 ton-Flat (with two screw)

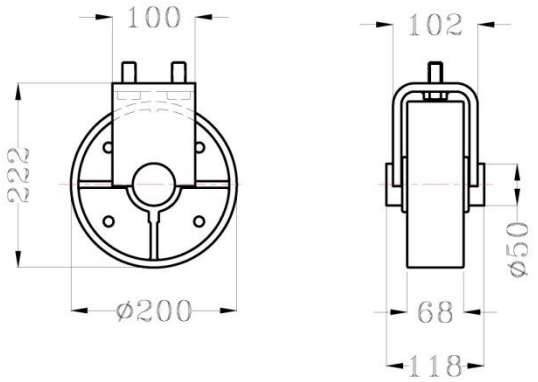

شکل ۴: شماتیک چرخ Wheel 6 ton-Flat

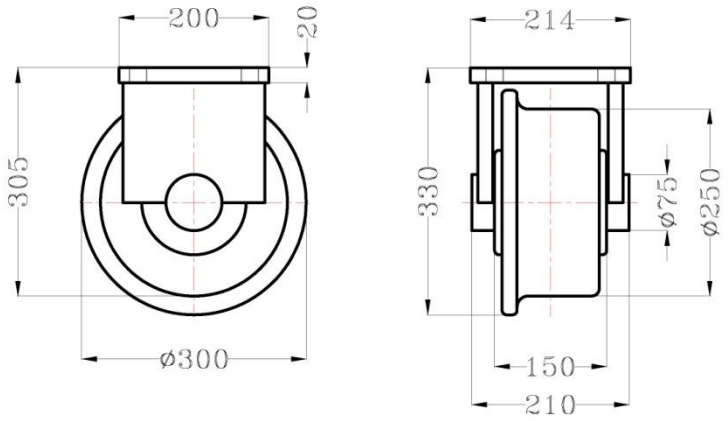

شکل ۵: شماتیک چرخ Wheel 9 ton-Flanged

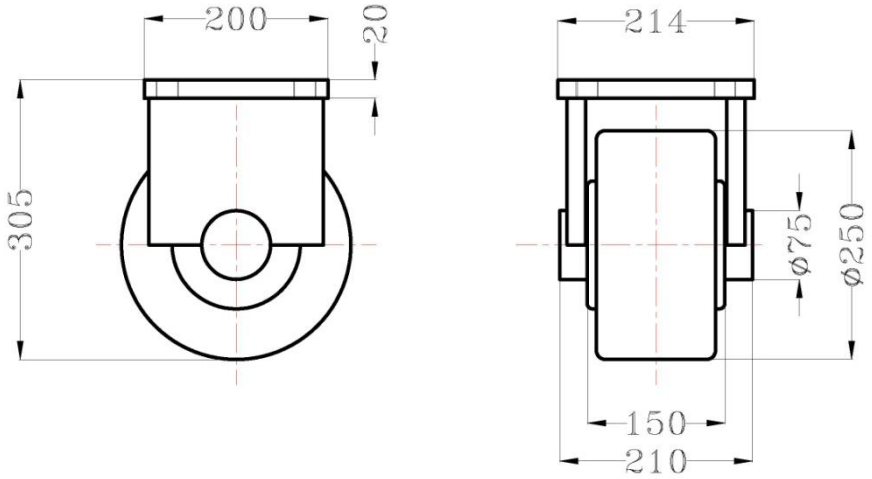

شکل ۶: شماتیک چرخ Wheel 9 ton-Flat

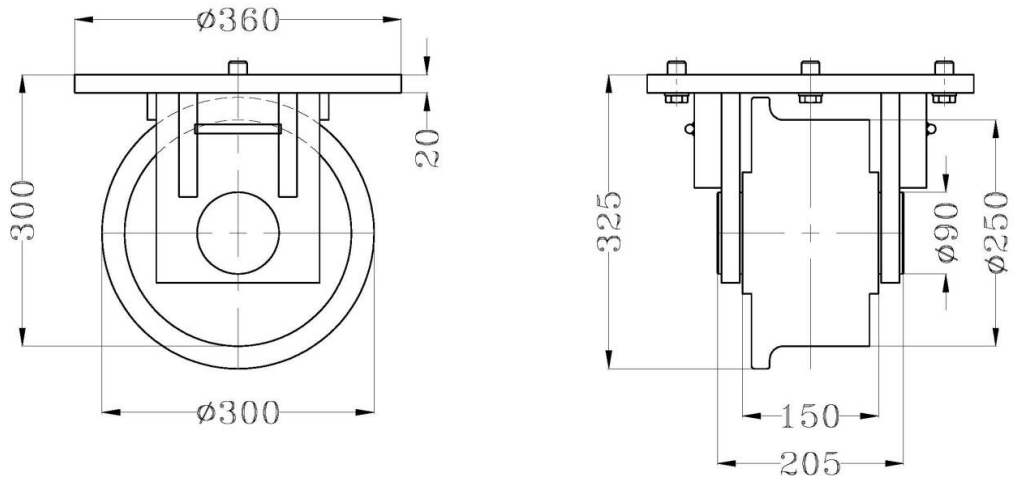

شکل ۷: شماتیک چرخ Wheel 25 ton-Flanged

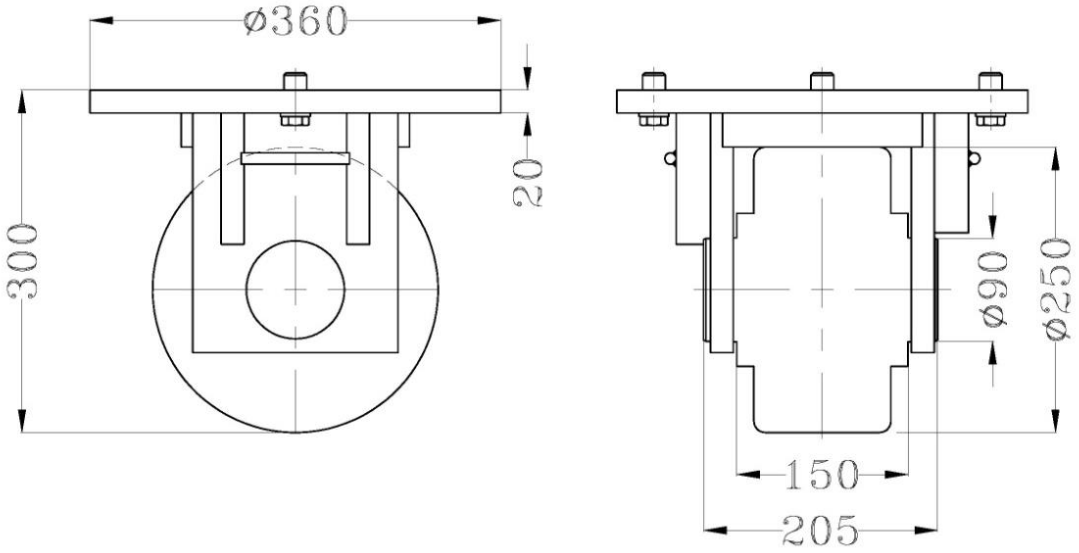

شکل ۸: شماتیک چرخ Roller 25 ton - flat wheel

۴ رنگ

نحوه اعمال رنگ و کیفیت سطح رنگ آمیزی شده مطابق استاندارد IDS-MPO01-02 می‌باشد.

جدول ۲: کد رنگ مورد استفاده بر اساس ظرفیت تحمل بار چرخ

حداکثر ظرفیت تحمل بار چرخ (برحسب تن)	رنگ نهایی	ملاحظات
2	RAL5009	✓ چرخ با رنگ آبی برای ترانسفورماتورهای خشک می‌باشد. ✓ حداقل ضخامت رنگ 120µm
3.2 ,6 ,9 and 25	RAL 7038 / RAL 7032	✓ RAL 7038 رنگ پیش فرض می‌باشد. ✓ حداقل ضخامت رنگ 120µm

۵ الزامات فنی

الزمات فنی مورد نظر شامل بازرسی، آزمون و گواهی سازنده به شرح زیر می‌باشد:

- بازرسی ابعادی و ظاهری مطابق نقشه‌های مرجع صورت می‌گیرد.
- کیفیت سطح ریختگی می‌بایست فاقد هر گونه حفره و تخلخل در سطح و درون قطعه باشد.
- کیفیت و اندازه درز جوش مطابق نقشه‌های اعلام شده باشد.
- آزمون رنگ شامل پوشش مناسب، ضخامت و چسبندگی مطابق استاندارد IDS-MPO01-02 صورت خواهد گرفت.
- سازنده بایستی گواهی آنالیز مواد قسمت غلطکی شکل چرخ را به همراه هر محموله ارایه نماید.

۶ بسته بندی

الزامات بسته بندی چرخ‌ها شامل موراد زیر است:

۶-۱ چرخ‌های تا ظرفیت ۶ تن

این چرخ‌ها بایستی در داخل جعبه‌های چوبی با شرایط زیر قرار گیرند:

- جعبه بایستی مقاوم در برابر ضربه در زمان جابجایی، حمل و انبارش باشد.
- هر چرخ بایستی درون کیسه نایلونی ضخیم و مقاوم در برابر شرایط جوی بسته بندی گردد.
- جعبه بایستی ظرفیت تحمل وزن خود محموله را دارا باشد.
- شرایط نگهداری طولانی مدت در محیط خارج از انبار که به صورت غیر مسقف می‌باشد، در ملاحظات جنس چوب بکار رفته در جعبه لحاظ گردد.
- جعبه باید قابل حمل با لیفتراک باشد.
- حداکثر ابعاد این جعبه‌ها مطابق مشخصات زیر می باشد:

طـول: 100cm
عرض: 100cm
ارتفاع: 100cm

۶-۲ چرخ‌های با ظرفیت ۹ تن و ۲۵ تن

این چرخ‌ها بایستی بر روی پالت‌های چوبی با شرایط زیر قرار گیرند:

- پالت بایستی مقاوم در برابر ضربه در زمان جابجایی، حمل و انبارش باشد.
- هر چرخ بایستی درون کیسه نایلونی ضخیم و مقاوم در برابر شرایط جوی بسته بندی گردد.
- پالت بایستی ظرفیت تحمل وزن خود محموله را دارا باشد.
- شرایط نگهداری طولانی مدت در محیط خارج از انبار که به صورت غیر مسقف می‌باشد، در ملاحظات جنس چوب بکار رفته لحاظ گردد.
- پالت باید قابل حمل با لیفتراک باشد.

۷ برچسب زنی

مشخصات زیر بایستی به صورت مناسب بر روی هر محموله درج گردد:

- نام سازنده
- وزن کل محموله
- تعداد چرخ
- مشخصات چرخ
- کد محصول شرکت ترانسفورماتور توزیع زنگان
- تاریخ تولید
- شماره سفارش خرید
- علائم استاندارد برای ایمنی حمل و جابجایی

۸ مراجع

BS EN 22768-1-m:
General tolerances part 1: Tolerances for linear and angular dimensions without individual tolerance indications

شماره استعلام: ۳۷۲۶-۲۲۳-ت ز

تاریخ: ۱۴۰۱/۰۸/۲۳

برگ استعلام بها

شرکت ترانسفورماتور توزیع زنگان

(سهامی عام)

ردیف	کد کالا	شرح کالا	ابعاد/مدل	مشخصات فنی مورد نیاز	مشخصات فنی قابل تامین از طرف پیمانکار
۱	۸۱۰۰۴۵C	چرخ کامل با متعلقات	200(6.0ton) (RAL5009)	IDS-ME011-01	

با عنایت به اهمیت زمان تحویل اقلام در انتخاب پیمانکار، لازم است اقلام فوق در زمان ذکر شده تحویل گردند در غیر اینصورت زمان دقیق قابل تحویل توسط آن شرکت/فروشگاه در برگه هـــای مذکور قید گردد.

توضیحات:

تنظیم: حمزه لو	**مهلت اعتبار استعلام تا تاریخ ۱۴۰۱/۰۹/۰۱ می باشد.**	**مهر و امضا مدیر مسئول فروش**
در پاکت (الف) قرار داده شود		

اینجانب مدیرعامل شرکت اعلام می دارم که با مطالعه و قبول کلیه موارد مندرج در شرایط واگذاری پیمان نسبت به ارائه قیمت طبق مشخصات اقدام نموده و هیچگونه دلیلی مبنی بر عدم آگاهی از شرایط واگذاری نداشته ام.

شماره استعلام: ۳۷۲۶-۲۲۳-ت ز

تاریخ: ۱۴۰۱/۰۸/۲۳

برگ استعلام بها

شرکت ترانسفورماتور توزیع زنگان

(سهامی عام)

ردیف	کد کالا	شرح کالا	مقدار نیاز	واحد	زمان تحویل					قیمت واحد	قیمت کل
۱	۸۱۰۰۴۵C	چرخ کامل با متعلقات	۱۰۰۰	عدد							
						۰	۰	۰	۰		

با عنایت به اهمیت زمان تحویل اقلام در انتخاب پیمانکار، لازم است اقلام فوق در زمان ذکر شده تحویل گردند در غیر اینصورت زمان دقیق قابل تحویل توسط آن شرکت/فروشگاه در برگه هـــای مذکور قید گردد.

توضیحات:

تنظیم: حمزه لو	**مهلت اعتبار استعلام تا تاریخ ۱۴۰۱/۰۹/۰۱ می باشد.**	**مهر و امضا مدیر مسئول فروش**
در پاکت (ب) قرار داده شود		

شماره : ...	اطلاعیه	شرکت ترانسفورماتور توزیع زنجان (سهامی عام)
پیوست :		
قسمت :		

دستورالعمل بسته بندی قطعات ازجانب پیمانکاران

۱ - محموله با توجه به ابعاد، اندازه ومقادیر، میبایستی درکارتن یا کیسه های استاندارد بطوریکه حداکثر وزن هرکیسه یا کارتن ۱۶کیلوگرم باشد بسته بندی گردد.

۲ - محموله باید برروی پالت چوبی ،کفی و انباری بصورت تسمه کشی شده تحویل گردد.

۳ - پالت باید سالم و قابل حمل با لیفتراک باشد درابعاد(۸۰*۱۲۰)

۴ - پالت باید ظرفیت استحکام لازم برای بارمورد نظررا داشته باشد.

۵ - محموله بدون پکینگ لیست ارسال نگردد.

شرایط چیدمان روی پالت

الف - کد و مشخصات روی هربسته قابل روئیت بدون نیاز به جابجایی باشد.

ب - چیدمان بایدبه گونه ای باشدکه تعداد بسته ها بدون نیاز به جابجایی قابل شمارش باشد.

ج - تمامی بسته ها میبایستی دارای مشخصات (کد،تعداد،سایزوجنس)باشد.

تاریخ : ...	تائید :	تنظیم :